平面図 1/40

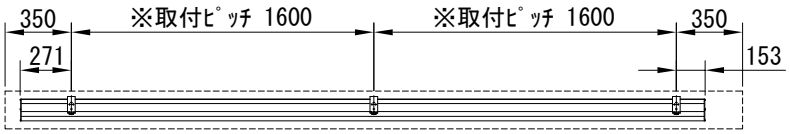

※取付ﾋﾟｯﾁは推奨です。
任意の位置に設定可能

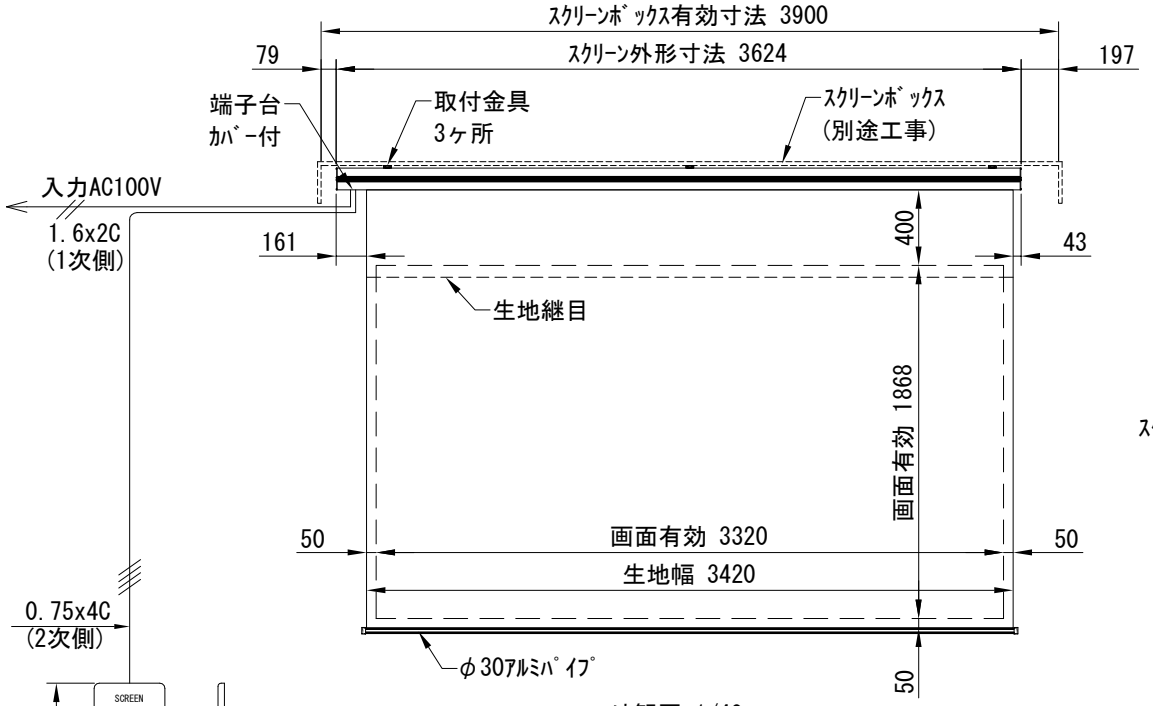

外観図 1/40

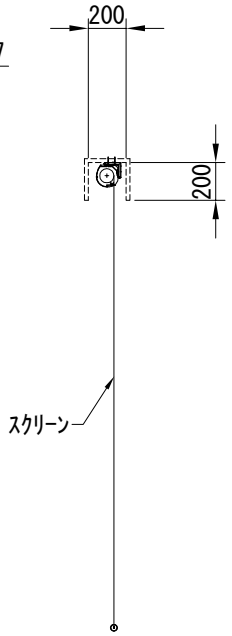

上部ﾏｽｸ寸法は内部
ﾘﾐｯﾄｽｲｯﾁにて調整可能
(0～400)

断面図 1/40

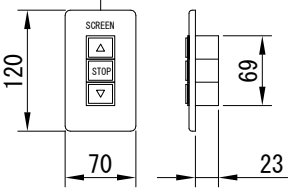

1連用ﾌﾙｶﾗｰ埋め込み型ｽｲｯﾁ

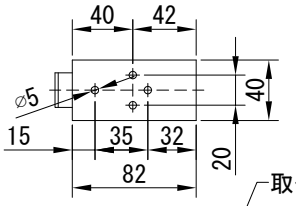

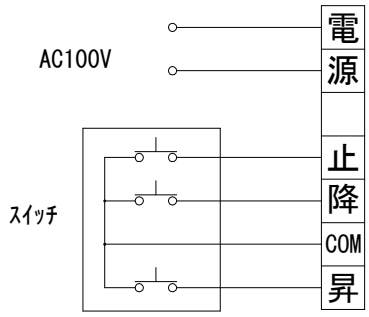

結線図

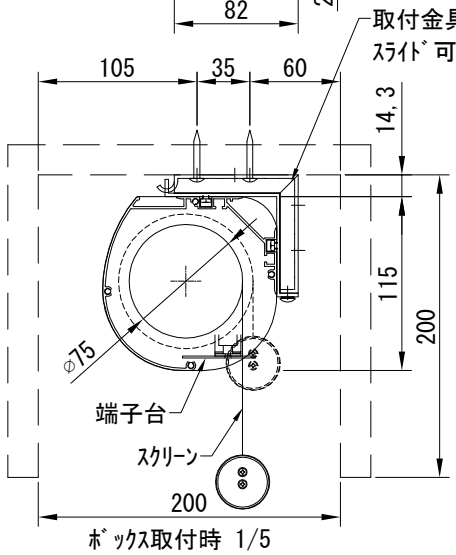

ﾎﾞｯｸｽ取付時 1/5

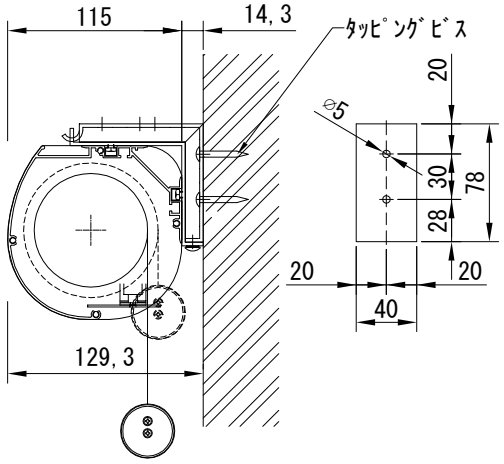

壁面取付時 1/5

※製品の仕様及びﾃﾞｻﾞｲﾝは改善等のために予告なく変更する場合があります。

生地	ﾎﾜｲﾄ(W)(防炎品)	付属品	1連ﾌﾙｶﾗｰ埋め込み型ｽｲｯﾁ 取付金具、ﾀｯﾋﾟﾝｸﾞﾋﾞｽ
ﾓｰﾀｰ	ﾛｰﾗｰ内蔵型　消費電流 1A 消費電力 100VA		
ｹｰｽ	材質：ｱﾙﾐ製 塗装色：ｵﾌﾎﾜｲﾄ	別売品	ﾜｲﾔﾚｽﾘﾓｺﾝ
電源	AC100V　50/60Hz	別途工事	電気配線配管工事(1次、2次側共) ｽｲｯﾁﾎﾞｯｸｽ、ｽｸﾘｰﾝﾎﾞｯｸｽ
制御	DC5V		
質量	20.2Kg		

株式会社 近畿エデュケーションセンター	尺度 A4 1/40 1/5	品名 150ｲﾝﾁ電動ｽｸﾘｰﾝ ｹｰｽﾀｲﾌﾟ(HD16:9ﾌｫｰﾏｯﾄ)　全白		
	単位 mm	Rev. 2024/01/05	型番 DK-HD150AW	No.